Alumil Railings
M8100

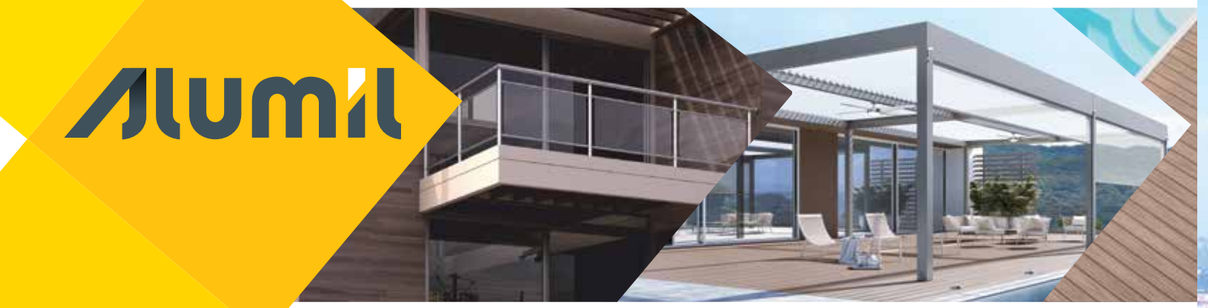

Περιεχόμενα
Contents

ΕΙΣΑΓΩΓΗ 2
INTRODUCTION

"S" ΜΟΝΤΕΛΑ ΤΕΤΡΑΓΩΝΩΝ ΔΙΑΤΟΜΩΝ 6
"S" SQUARE PROFILE MODELS

"B" ΜΟΝΤΕΛΑ ΤΕΤΡΑΓΩΝΩΝ/ΣΤΡΟΓΓΥΛΩΝ ΔΙΑΤΟΜΩΝ 18
"B" SQUARE/ROUND PROFILE MODELS

"R" ΜΟΝΤΕΛΑ ΣΤΡΟΓΓΥΛΩΝ ΔΙΑΤΟΜΩΝ 24
"R" ROUND PROFILE MODELS

"L" ΜΟΝΤΕΛΑ LAMA 40
"L" LAMA PROFILE MODELS

ΕΥΡΕΤΗΡΙΟ ΕΞΑΡΤΗΜΑΤΩΝ & ΠΡΟΦΙΛ 50
ACCESSORIES & PROFILES INDEX

ΕΙΔΙΚΟΙ ΣΥΝΔΕΣΜΟΙ ΥΑΛΟΠΙΝΑΚΩΝ 62
SPECIAL GLASS CONNECTORS

ΔΕΙΓΜΑΤΑ 66
SAMPLES

Στην ALUMIL επιδιώκουμε την τελειότητα, κάθε μέρα

Με περισσότερα από 30 χρόνια εμπειρίας, η ALUMIL είναι μία από τις κορυφαίες εταιρείες παγκοσμίως στον σχεδιασμό και την παραγωγή αρχιτεκτονικών συστημάτων αλουμινίου. Αποστολή μας είναι να βελτιώνουμε την ποιότητα ζωής των ανθρώπων ενισχύοντας την απόδοση και την άνεση των κτιριακών κατασκευών με προϊόντα υψηλής ποιότητας, τεχνολογίας και αισθητικής.

Παράλληλα με τα κουφώματα αλουμινίου, η ALUMIL διαθέτει μια ευρύτατη ποικιλία προϊόντων OUTDOOR για τη σκίαση, την περίφραξη και την κάλυψη εξωτερικών χώρων, στην οποία εντάσσεται και η εμπλουτισμένη σειρά M8100 με προϊόντα κάγκελου από ανοδιωμένο αλουμίνιο.

Το M8100 προσφέρει τη δυνατότητα κατασκευής κάγκελων κορυφαίας ποιότητας, στην απόχρωση του Inox συνδυάζοντας τα πολλαπλά οφέλη του αλουμινίου και της ανοδίωσης. Χαρακτηρίζεται από ασυναγώνιστη στιβαρότητα και ανθεκτικότητα, και αποτελεί ένα πολύτιμο αρχιτεκτονικό εργαλείο για την κάλυψη κάθε τεχνικής και αισθητικής ανάγκης.

At ALUMIL we build excellence every day

With more than 30 years of experience ALUMIL is one of the world's leading companies in the design and production of aluminium architectural systems. Our mission is to improve the quality of people's life by enhancing the performance and comfort of building constructions, with products of the highest quality, technology and aesthetics standards.

ALUMIL offers a world-class variety of window systems as well as a wide variety of OUTDOOR products for shading, fencing and cladding, including the enriched M8100 series with railings of anodised aluminium.

M8100 offers the ability to build top-quality railings, which resemble to Inox, combining the multiple benefits of aluminium and anodisation. It is characterised by unbeatable robustness, durability and is a valuable architectural tool to meet every technical and aesthetic need.

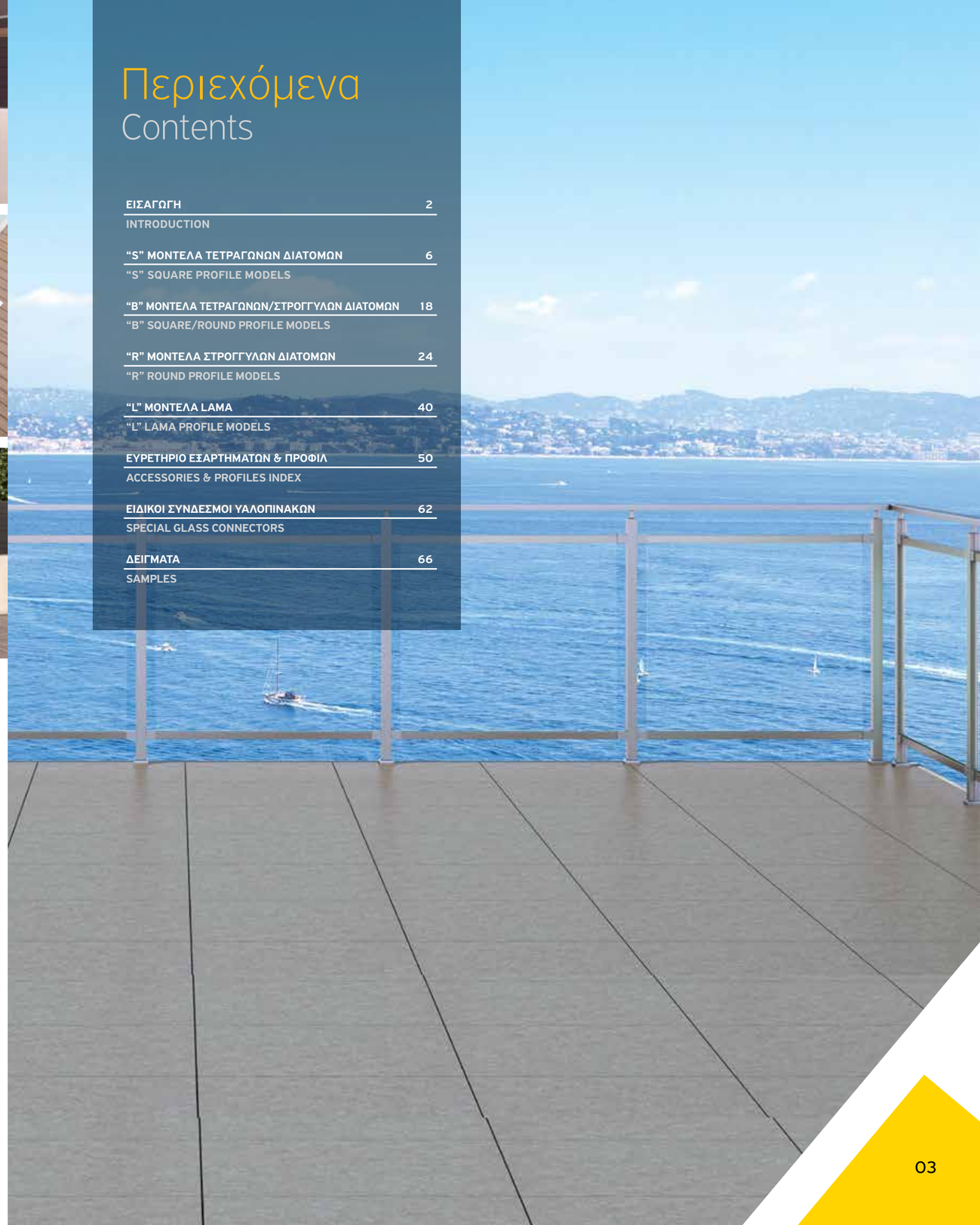

Alumil Railings M8100

Τα κάγκελα M8100 αποτελούνται από ένα σύνολο προφίλ με στρόγγυλη και τετράγωνη διατομή και πολυάριθμα εξαρτήματα, και έχουν ιδανική εφαρμογή σε εξωτερικούς και εσωτερικούς χώρους, όπως μπαλκόνια, βεράντες, εσωτερικές και εξωτερικές σκάλες, περιφράξεις, κ.α.

Η χρήση του ενδείκνυται τόσο για ξενοδοχεία και σύγχρονες κατοικίες όσο και για επαγγελματικά κτίρια, δημόσιους και λοιπούς περιβάλλοντες χώρους. Προσφέρουν ένα σύνολο ασύγκριτων πλεονεκτημάτων, τα οποία συνοψίζονται παρακάτω.

M8100 railings consist of profiles with round and square cross-sections and numerous accessories, and are ideal for outdoor and indoor use, for balconies, terraces, indoor/ outdoor stairs, fencings, etc.

They are suitable for hotels and modern homes as well as for commercial buildings, public and other surrounding spaces. They offer a set of incomparable advantages, summarized below.

Απαράμιλλη αισθητική

Γραμμικός σχεδιασμός και απολύτως minimal design για κατασκευές οι οποίες συνδυάζουν με βέλτιστο τρόπο τη χρηστικότητα και την ομορφιά και αναβαθμίζουν συνολικά την αισθητική χώρων και κτιρίων.

Unparalleled aesthetics

Linear design and minimal lines for constructions which optimally combine usability and beauty, and upgrade the aesthetics of buildings spaces in total.

Στιβαρότητα και ασφάλεια

Στιβαρά προφίλ και ενισχυμένοι σύνδεσμοι, οι οποίοι προσφέρουν κατασκευές πολύ υψηλής ασφάλειας και συνδέσεις μακράς διάρκειας, οι οποίες δεν χαλαρώνουν με την πάροδο του χρόνου.

Sturdiness and safety

Reinforced profiles with robust connectors, which offer constructions of maximum safety and long-lasting connections which do to get loose in time.

Κορυφαία ανθεκτικότητα

Κορυφαία ποιότητα υλικών και υψηλών προδιαγραφών ανοδίωση με πάχος το οποίο αγγίζει τα 20μm για μέγιστη προστασία από τη διάβρωση και το θάμπωμα. Συνοδεύεται με 15ετή εγγύηση.

Extreme durability

Top-quality materials and high performance anodising of 20μm thickness for maximum protection against corrosion and tarnishing, thus accompanied with a 15-year warranty.

Ομοιόμορφη απόχρωση

Γυαλιστερή ανοδίωση της οποία η απόχρωση προσομοιάζει τον ανοξείδωτο χάλυβα και παραμένει σταθερή κατά τη διάρκεια του χρόνου, και χωρίς να παρουσιάζονται διχρωμίες μεταξύ προφίλ και εξαρτημάτων.

Color uniformity

Glossy polished anodization with a shade which resembles to stainless steel and remains stable over time, without color differences between profiles and fittings.

Ευρύτατη ποικιλία και εφαρμογή

Κατάλληλο για εξωτερική και εσωτερική τοποθέτηση, ιδανικό για ξενοδοχεία, σύγχρονες κατοικίες, επαγγελματικά κτίρια, δημόσιους και λοιπούς περιβάλλοντες χώρους, κ.α. Πολυάριθμες σχεδιαστικές λύσεις με στρόγγυλα, τετράγωνα και ορθογώνια προφίλ, οι οποίες προσφέρουν απεριόριστη δυνατότητα εξατομίκευσης.

Very wide variety and applicability

Suitable for outdoor and indoor applications, ideal for hotels, modern residences, commercial buildings, public and other surrounding areas, etc.
Numerous design solutions with round, square and rectangular profiles, which offer also unlimited possibility for personalised proposals.

Alumil Railings
M8100

S10 Γυάλινο Κάγκελο
Glass Railing

Προφίλ και Εξαρτήματα
Profiles and Accessories

Προβαλλόμενος υαλοπίνακας, τραβέρσα ενσωματωμένη στην κουπαστή 25x80 mm

Projected glass panel, 25x80 mm handrail, suspended transom

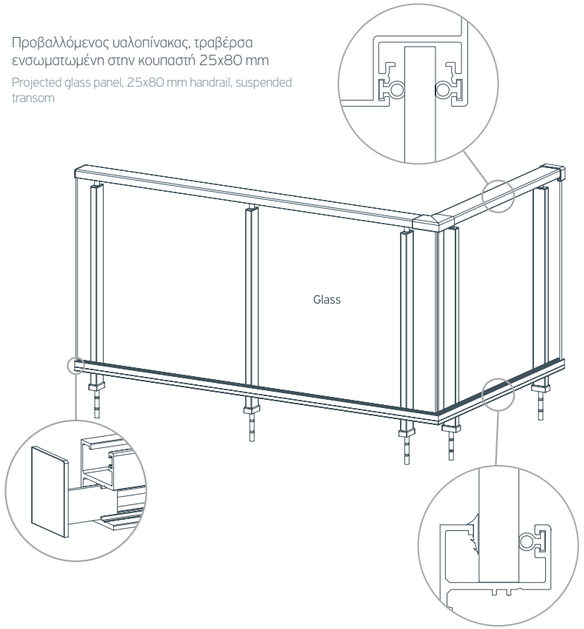

Alumil Railings
M8100

S11 Γυάλινο Κάγκελο
Glass Railing

Προφίλ και Εξαρτήματα
Profiles and Accessories

Προβαλλόμενος υαλοπίνακας, κουπαστή 25x80 mm, επιδαπέδια τραβέρσα

Projected glass panel, 25x80 mm handrail, on-floor transom

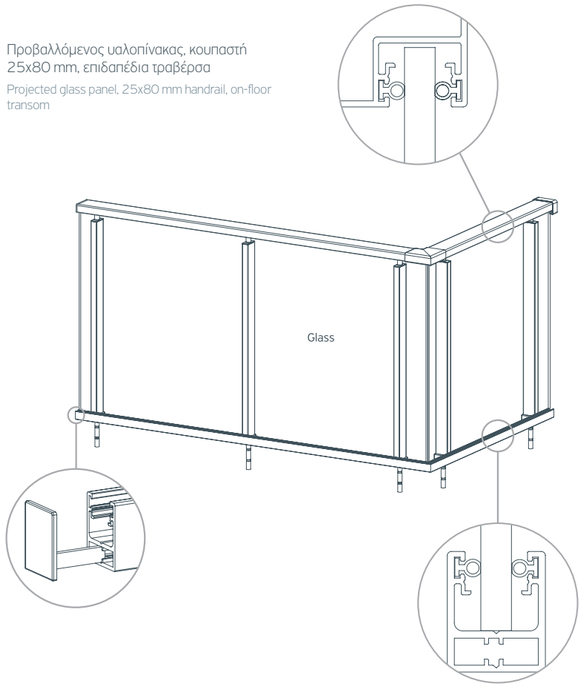

Alumil Railings
M8100

S12 Γυάλινο Κάγκελο
Glass Railing

Προφίλ και Εξαρτήματα
Profiles and Accessories

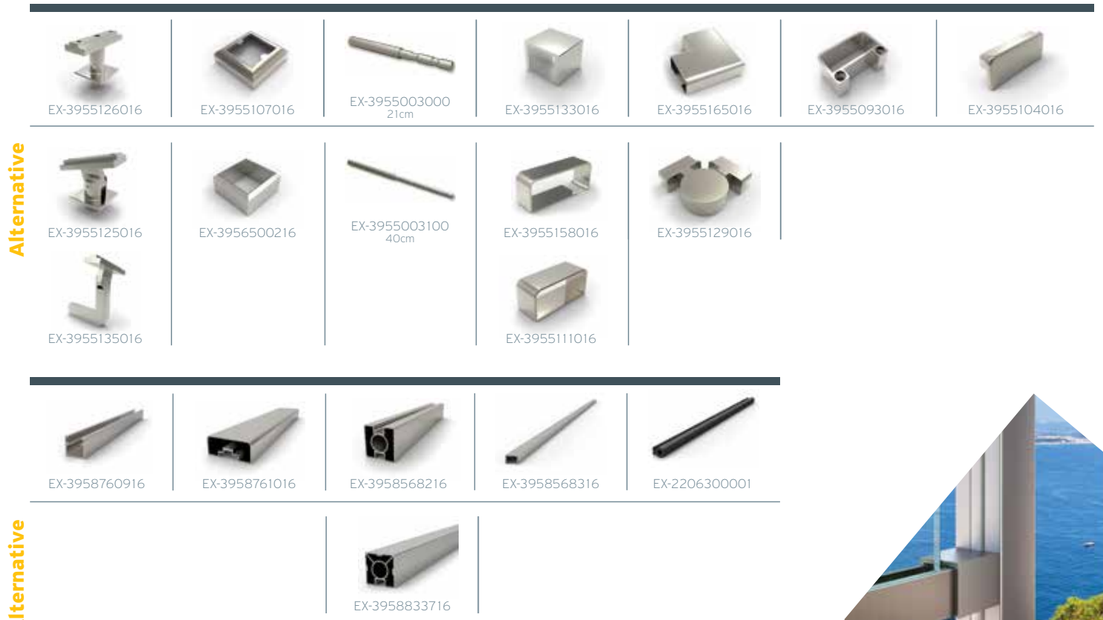

25x60 mm κουπαστή, 40x40 mm τετράγωνη κολόνα, ένθετος υαλοπίνακας
25x60 mm handrail, 40x40 mm square post, inlaid glass panel

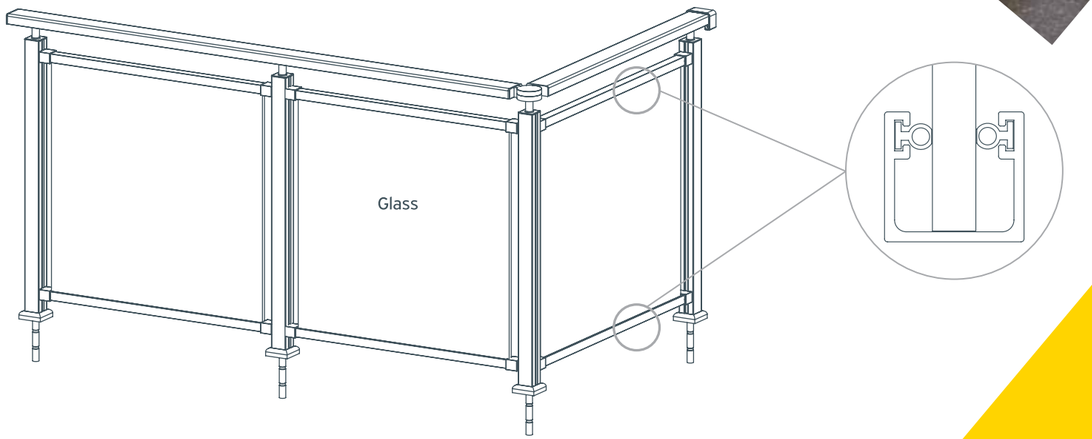

Alumil Railings
M8100

S14 Γυάλινο Κάγκελο
Glass Railing

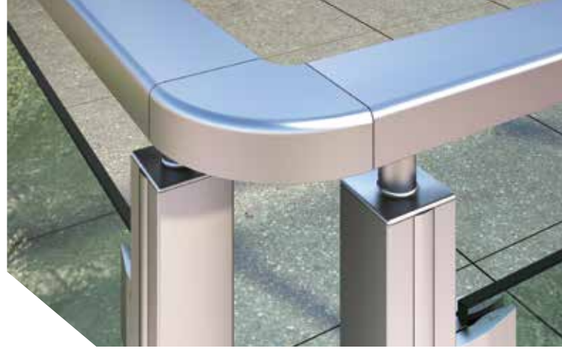

Προφίλ και Εξαρτήματα
Profiles and Accessories

40x40 mm τετράγωνη κολόνα, ένθετος υαλοπίνακας, 25x60 mm κουπαστή
40x40 mm square post, inlaid glass panel, 25x60 mm handrail

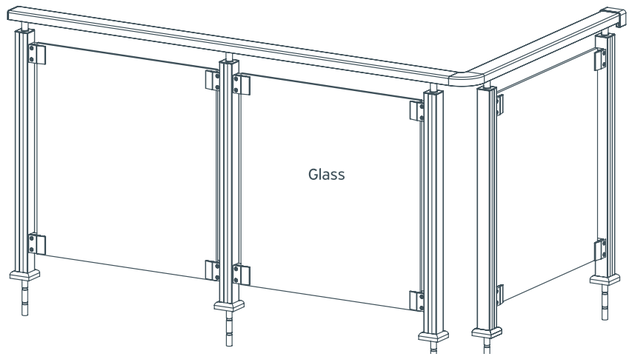

Alumil Railings
M8100

S15 Γυάλινο Κάγκελο
Glass Railing

Προφίλ και Εξαρτήματα
Profiles and Accessories

40x40 mm τετράγωνη κολόνα, spider σύνδεσμοι, εσωτερική κουπαστή
40x40 mm square post, spider glass connectors, inner handrail

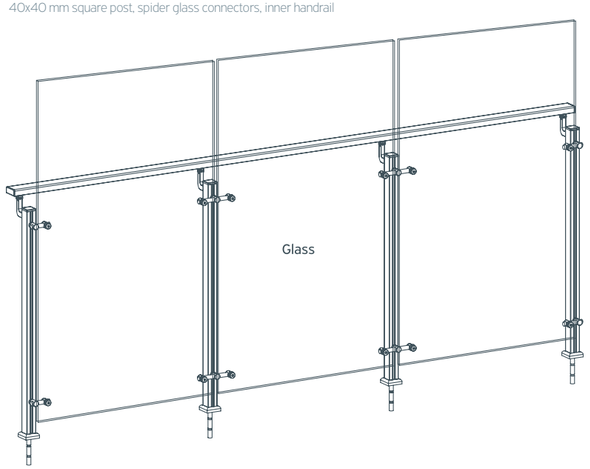

Alumil Railings
M8100

S20 Κάγκελο με Προστατευτικές Μπάρες
Railing with Safety Bars

Προφίλ και Εξαρτήματα
Profiles and Accessories

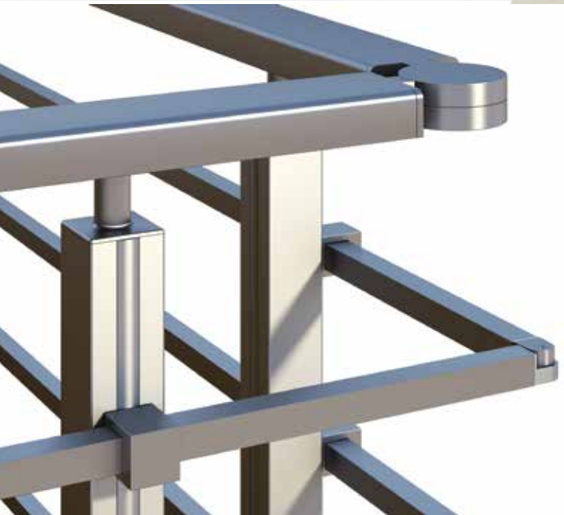

Τετράγωνη κολόνα, 14x14 mm προστατευτική μπάρα
Square mullion, 14x14 square safety bars

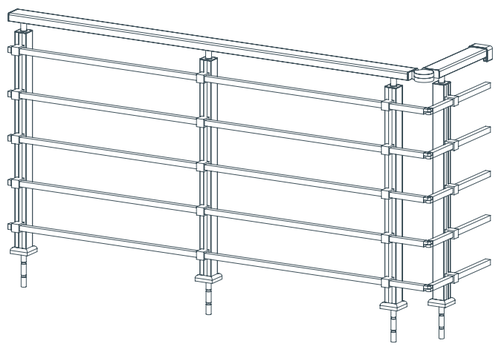

Alumil Railings
M8100

B10 Γυάλινο Κάγκελο
Glass Railing

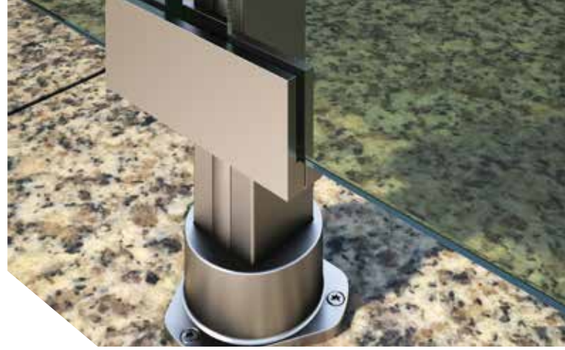

Προφίλ και Εξαρτήματα
Profiles and Accessories

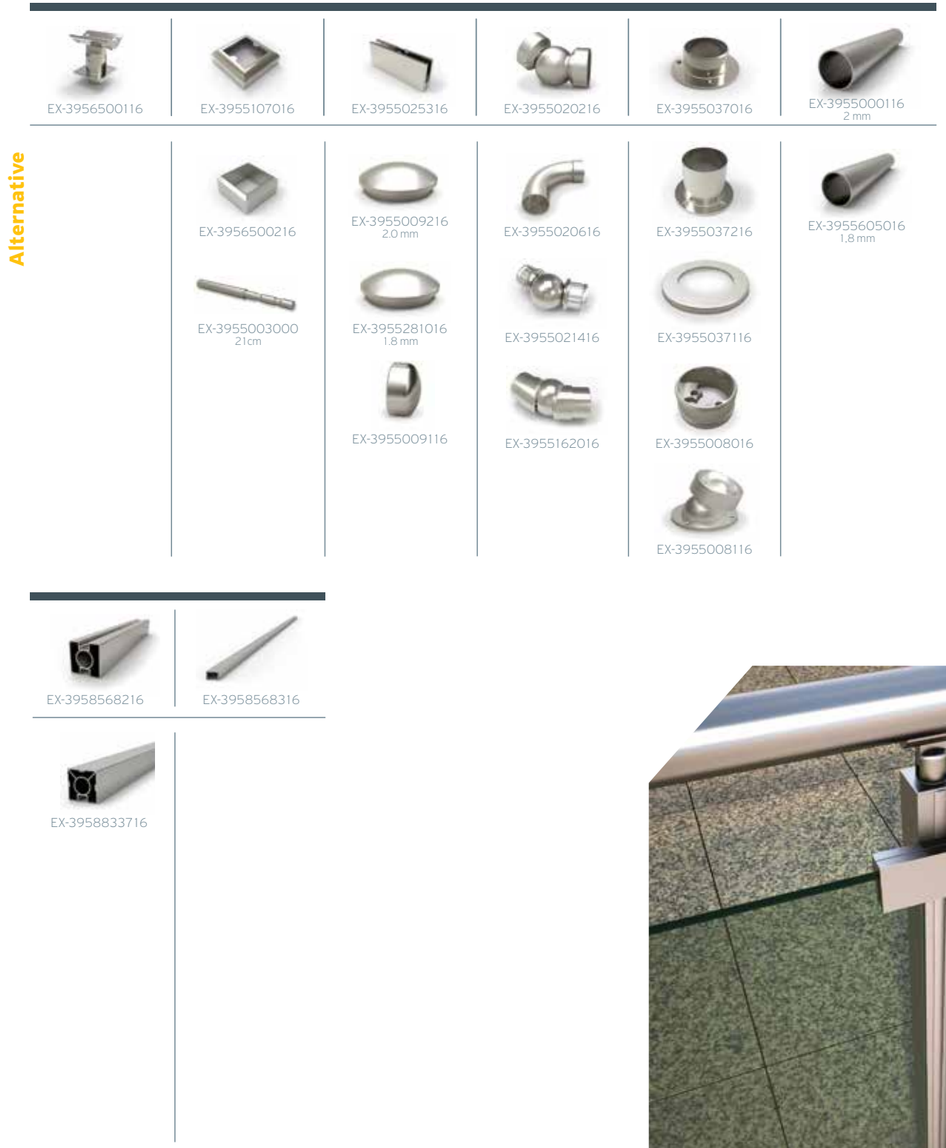

Τετράγωνη κολόνα με στρόγγυλη κουπαστή και ρυθμιζόμενο σύνδεσμο γυαλιού
Square mullion with round handrail and adjustable glass connector

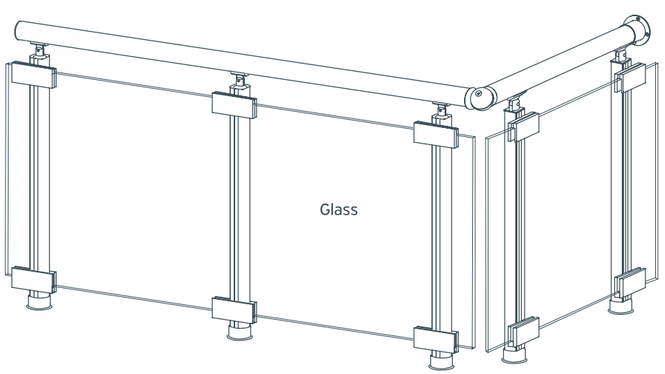

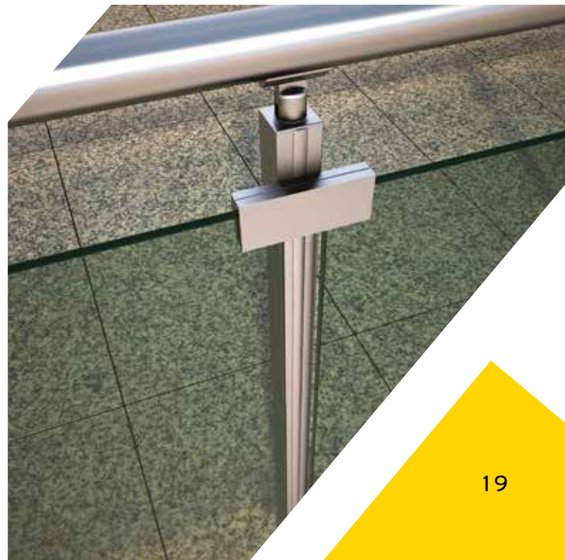

B20 Κάγκελο με Προστατευτικές Μπάρες

Railing with Safety Bars

Προφίλ και Εξαρτήματα

Profiles and Accessories

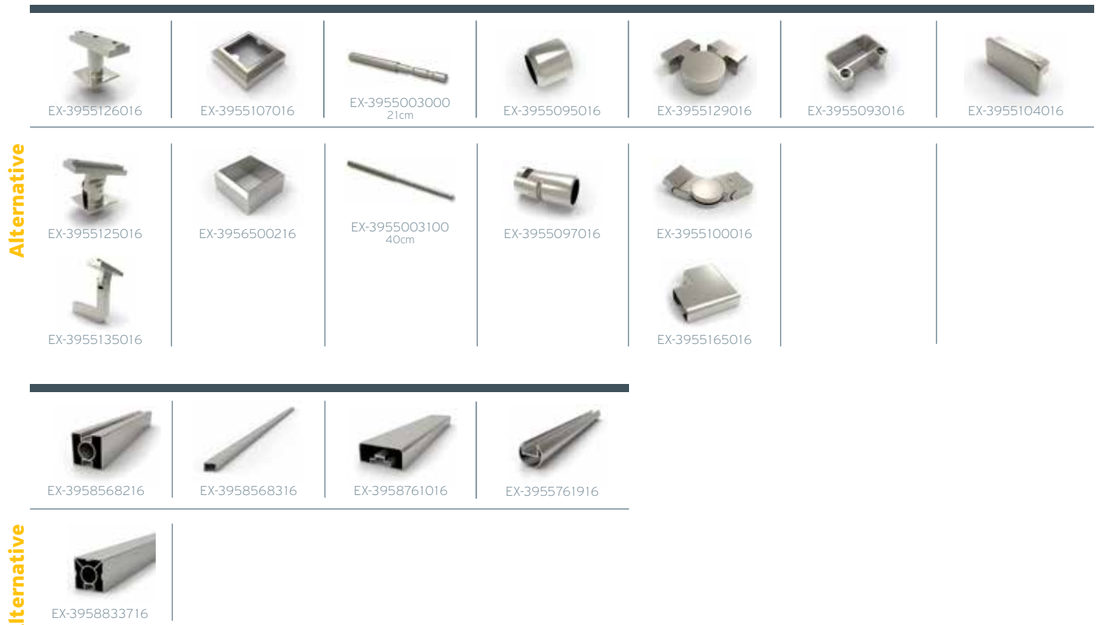

Τετράγωνη κολόνα, στρόγγυλες μπάρες Ø26 (γίνεται και με Ø16)

Square mullion, round bars 26 mm (can be also with 16 mm)

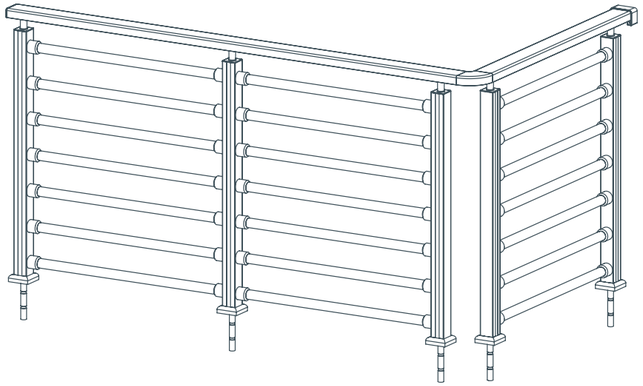

B23 Κάγκελο με Προστατευτικές Μπάρες

Railing with Safety Bars

Προφίλ και Εξαρτήματα

Profiles and Accessories

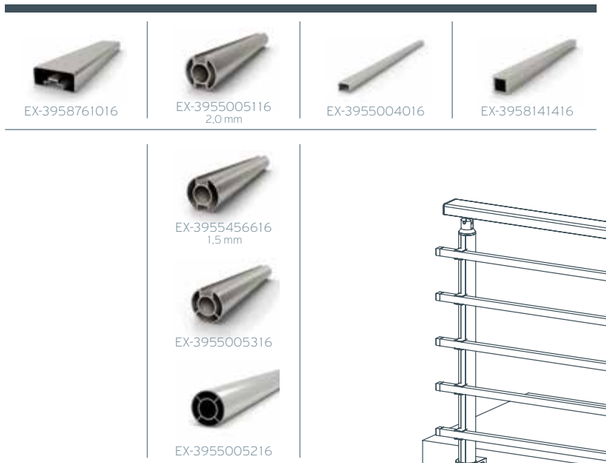

40 mm στρόγγυλη κολόνα, 14x14 mm τετράγωνη μπάρα, πλευική στήριξη

40 mm round post, 14x14 mm square safety bar, side-mounted

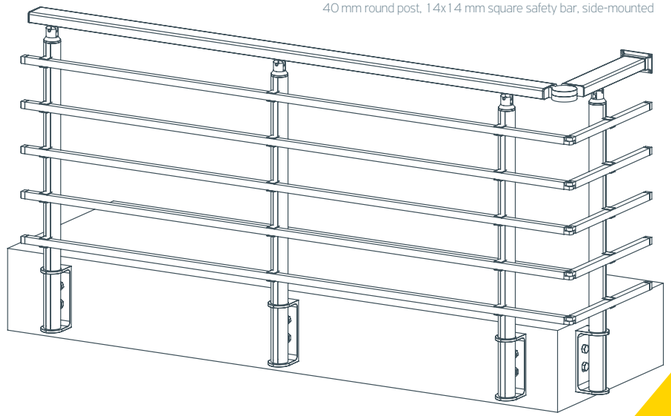

Alumil Railings
M8100

Τετράγωνη κολόνα με στρόγγυλη κουπαστή και μπάρες
Square mullion with round handrail and safety bars

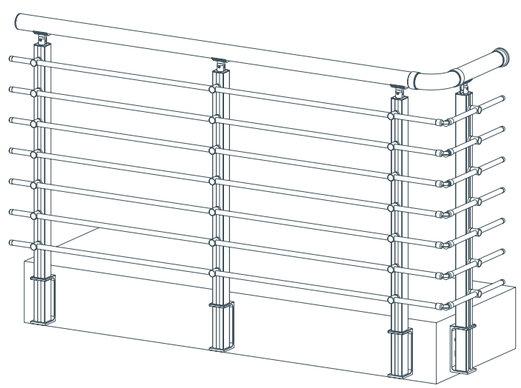

B25 Κάγκελο με Προστατευτικές Μπάρες
Railing with Safety Bars

Προφίλ και Εξαρτήματα
Profiles and Accessories

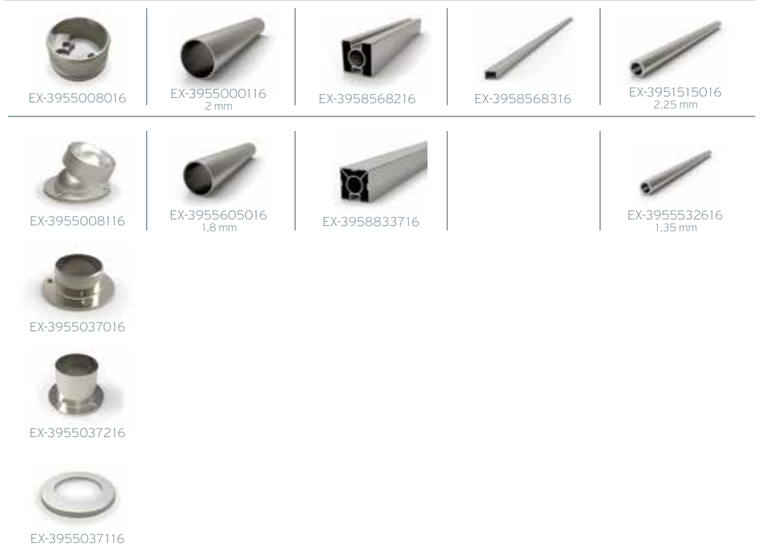

Alumil Railings
M8100

R10 Γυάλινο Κάγκελο
Glass Railing

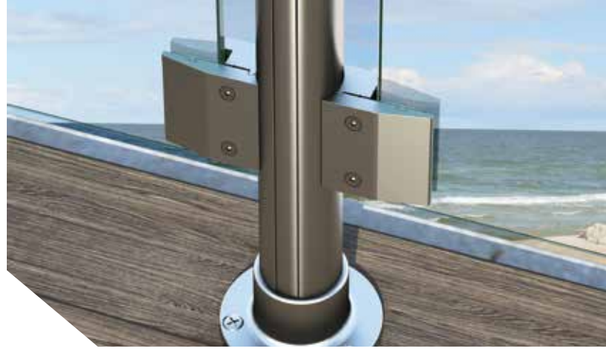

Προφίλ και Εξαρτήματα
Profiles and Accessories

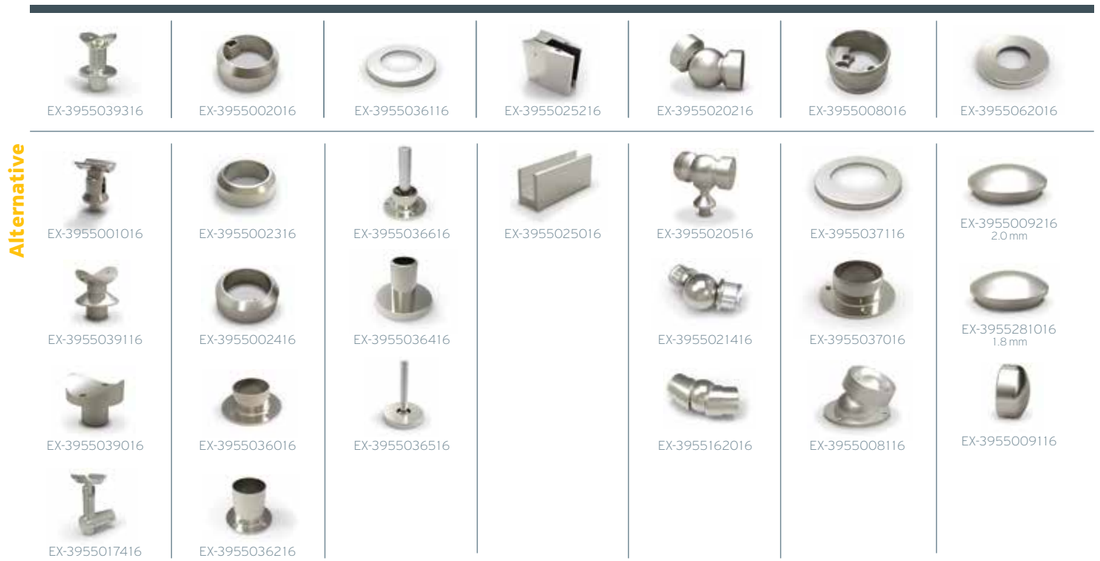

Στρογγυλά προφίλ με διάφορες αγκυρώσεις και συνδέσμους υαλοπίνακα 4+4 ή 5+5 mm

Round profiles with various anchors and glass connectors, 4+4 or 5+5 mm

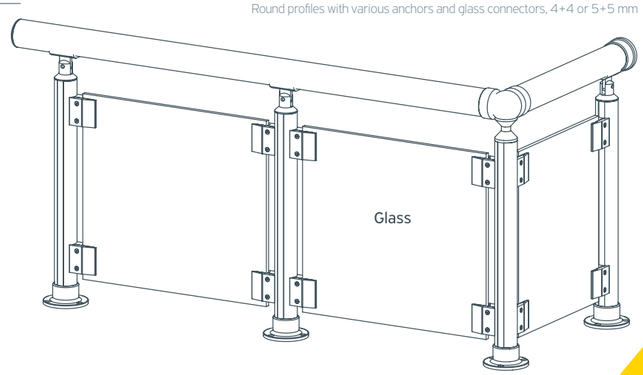

Alumil Railings
M8100

R12 Γυάλινο Κάγκελο
Glass Railing

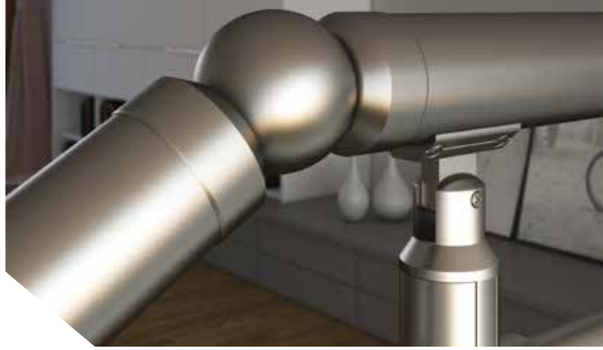

Προφίλ και Εξαρτήματα
Profiles and Accessories

EX-3955001016

EX-3955062016

EX-3955036616

EX-3955035316

EX-3955035116

EX-3955020216

EX-3955009216
2.0 mm

Alternative

EX-3955039116

EX-3955036516

EX-3955021416

EX-3955281016
1.8 mm

EX-3955039016

EX-3955036416

EX-3955162016

EX-3955009116

EX-3955017416

EX-3955020716

EX-3955005116
2.0 mm

EX-3955000116
2 mm

EX-3955761916
26 mm

EX-3955004016

Alternative

EX-3955605016
1.5 mm

EX-3955605016
1.8 mm

EX-3955005316

EX-3955005216

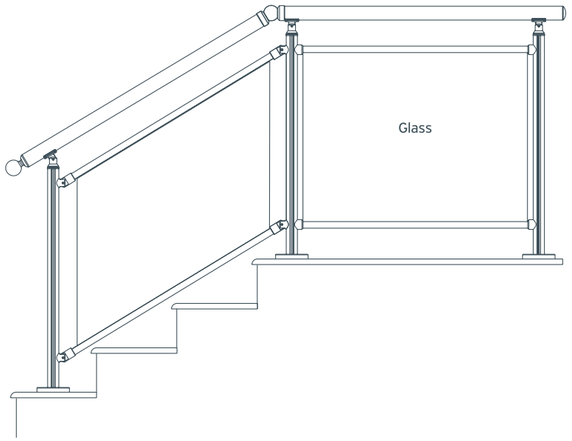

Alumil Railings
M8100

Στρόγγυλα προφίλ και οριζόντιες μπάρες
Round profiles and horizontal bars

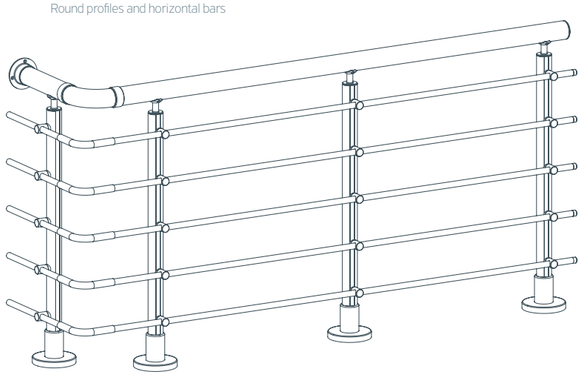

R20 Κάγκελο με Προστατευτικές Μπάρες
Railing with Safety Bars

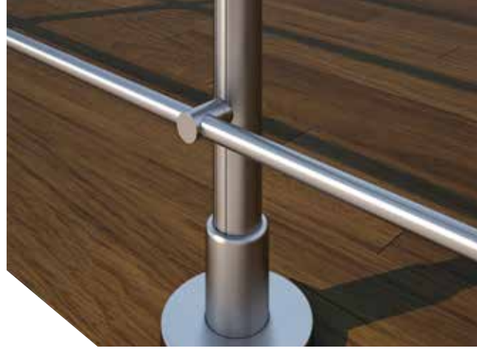

Προφίλ και Εξαρτήματα
Profiles and Accessories

Alumil Railings
M8100

Στρόγγυλες οριζόντιες μπάρες για σκάλες
Round horizontal bars for stairs

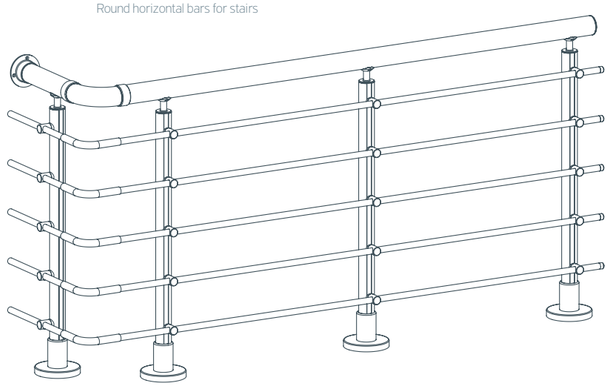

R21 Κάγκελο με Προστατευτικές Μπάρες
Railing with Safety Bars

Προφίλ και Εξαρτήματα
Profiles and Accessories

Alumil Railings
M8100

R25 Κάγκελο με Προστατευτικές Μπάρες
Railing with Safety Bars

Προφίλ και Εξαρτήματα
Profiles and Accessories

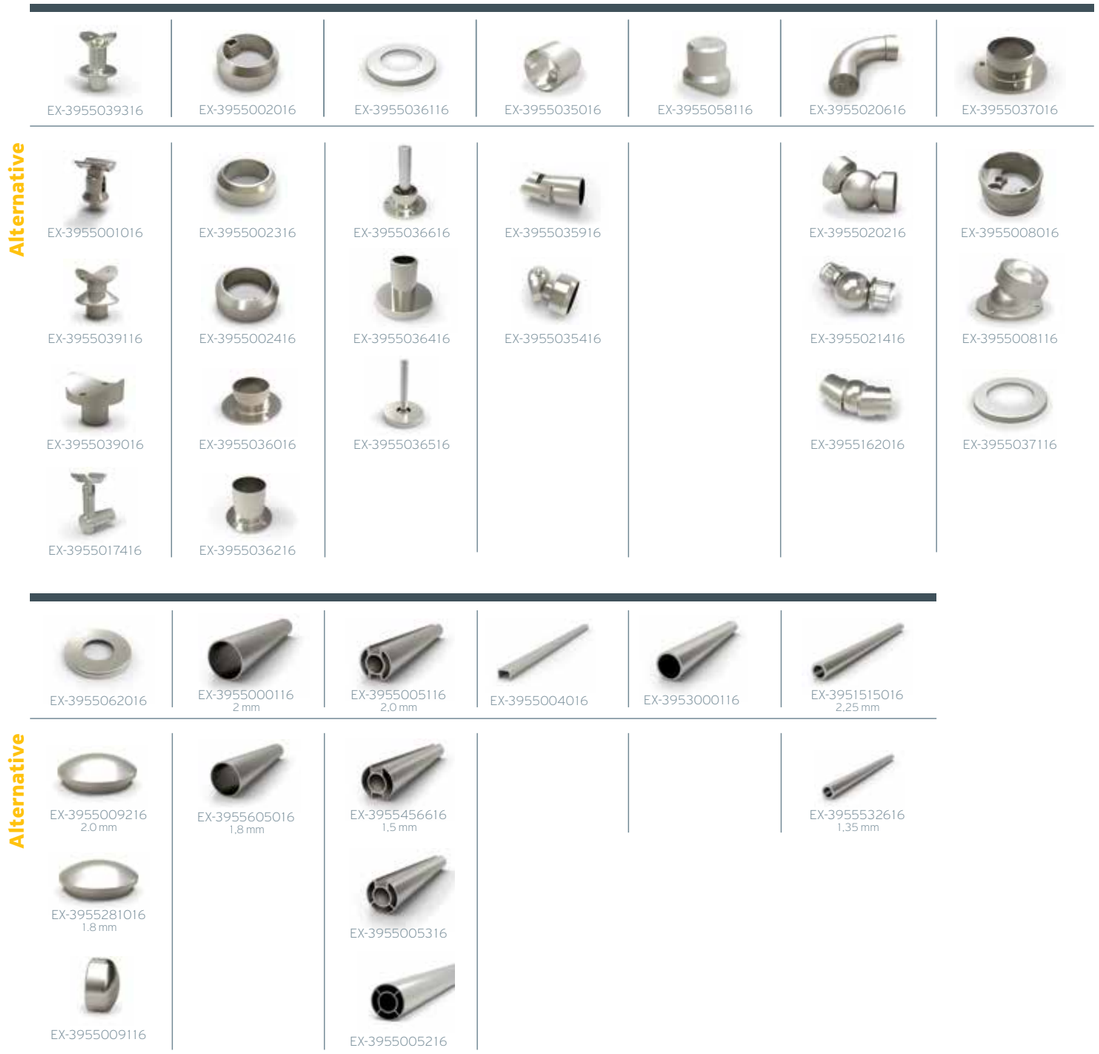

Στρόγγυλες κάθετες μπάρες
Round vertical bars

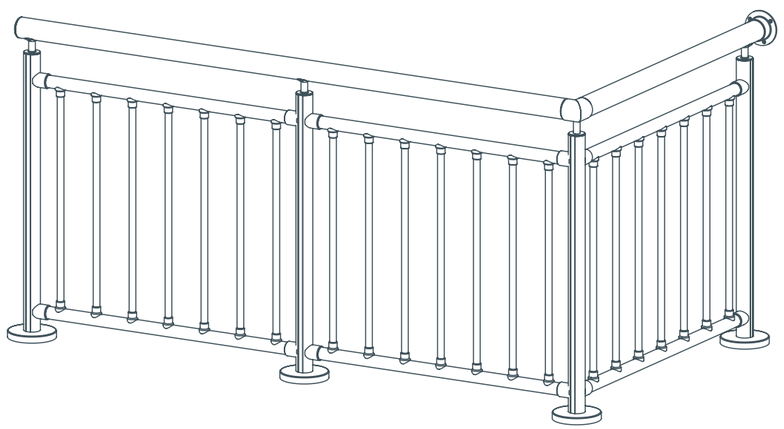

Alumil Railings
M8100

R26 Κάγκελο με Προστατευτικές Μπάρες
Railing with Safety Bars

Προφίλ και Εξαρτήματα
Profiles and Accessories

Στρόγγυλες κάθετες μπάρες
Round vertical bars

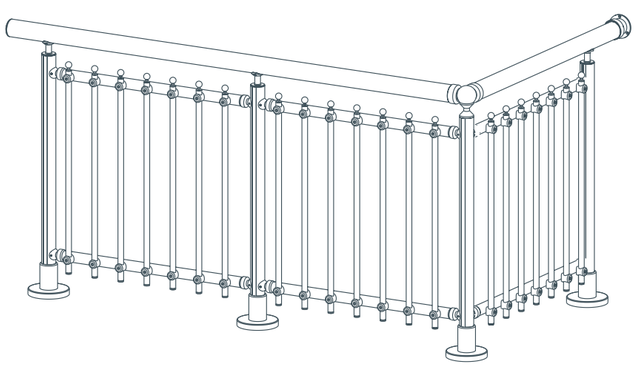

Alumil Railings
M8100

Κουπαστή σε τοίχο / στηθαίο

Wall / parapet handrail

Προφίλ και Εξαρτήματα

Profiles and Accessories

	EX-3955161016	EX-3955019016	EX-3955059216	EX-3955009216 2.0 mm	EX-3955020216	EX-3955000116 50 x 2 mm	EX-3955000216 40 mm
Alternative	EX-3955032162	EX-3955157016		EX-3955281016 1.8 mm	EX-3955021416	EX-3955605016 50 x 1.8 mm	
	EX-3955163016 40 mm			EX-3955013116 40 mm	EX-3955162016		
				EX-3955013216 40 mm			

Επιτοίχια κουπαστή, 50mm (ή 40mm)

Wall-mounted handrail, 50mm (or 40mm)

Alumil Railings
M8100

L18 Γυάλινο Κάγκελο
Glass Railing

Προφίλ και Εξαρτήματα
Profiles and Accessories

EX-3955191016

EX-3955165016

EX-3955093016

EX-3955104016

EX-3958761016

EX-3955129016

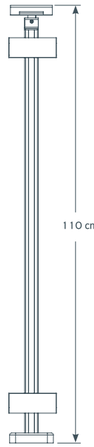

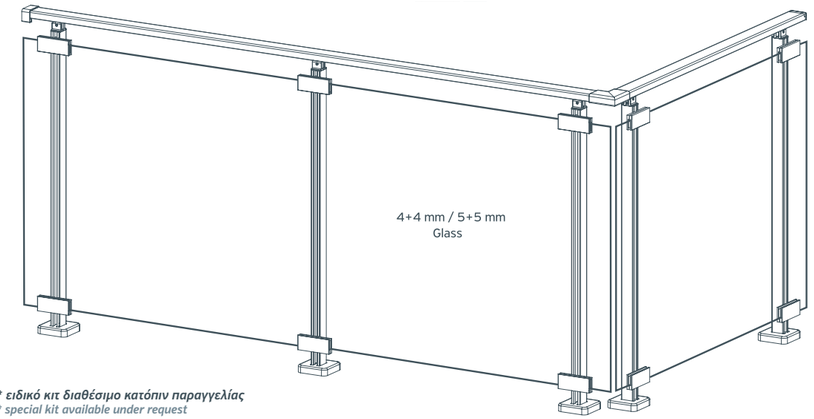

** ειδικό κιτ διαθέσιμο κατόπιν παραγγελίας*
** special kit available under request*

Alumil Railings
M8100

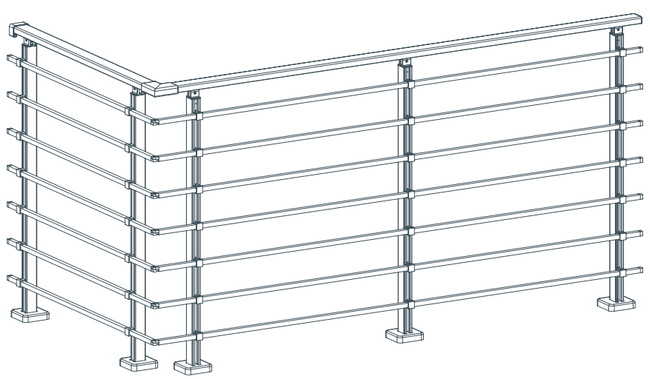

L14 Κάγκελο με Προστατευτικές Μπάρες
Railing with Safety Bars

Προφίλ και Εξαρτήματα
Profiles and Accessories

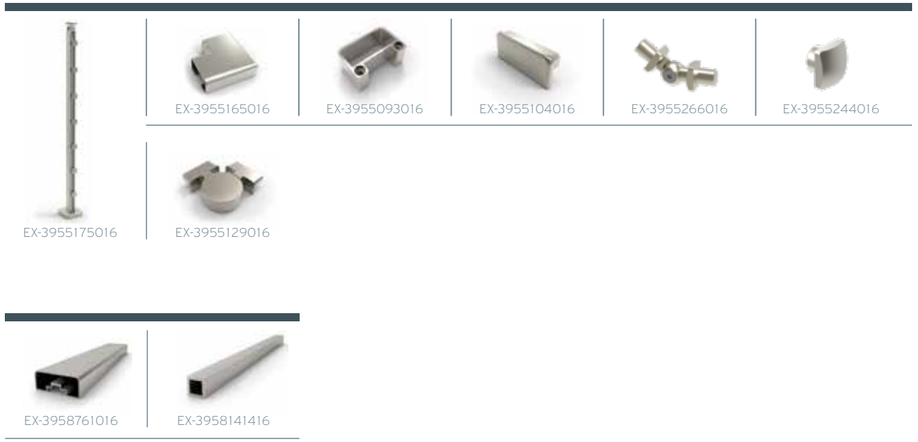

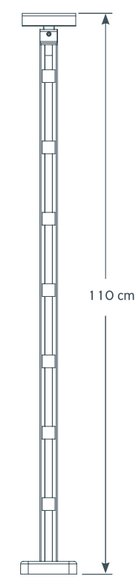

**** ειδικό κιτ διαθέσιμο κατόπιν παραγγελίας***
** special kit available under request*

Alumil Railings
M8100

L15 Γυάλινο Κάγκελο
Glass Railing

Προφίλ και Εξαρτήματα
Profiles and Accessories

EX-3955176016 EX-3955178016 EX-3955179016

EX-3955165016 EX-3955093016 EX-3955104016 EX-3958761016

EX-3955129016

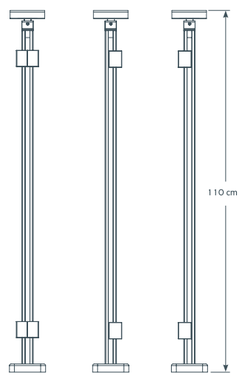

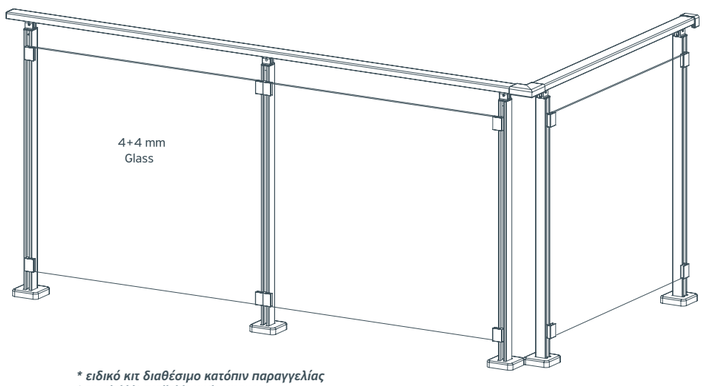

**** ειδικό κιτ διαθέσιμο κατόπιν παραγγελίας***
** special kit available under request*

Alumil Railings
M8100

L16 Γυάλινο Κάγκελο
Glass Railing

Προφίλ και Εξαρτήματα
Profiles and Accessories

EX-3955181016

EX-3955183016

EX-3955165016

EX-3955093016

EX-3955104016

EX-3955099016

EX-3958761016

EX-3955129016

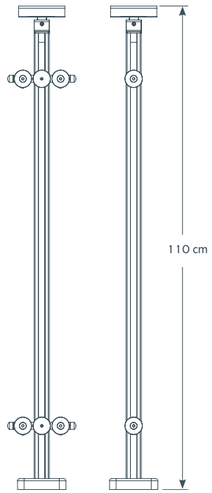

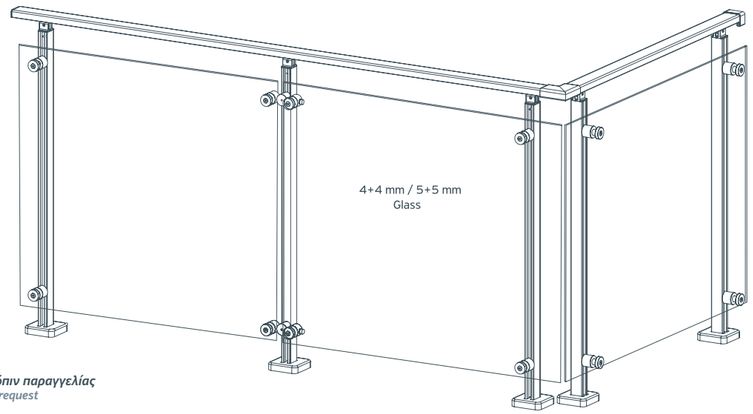

** ειδικό κιτ διαθέσιμο κατόπιν παραγγελίας*
** special kit available under request*

Alumil Railings
M8100

L20 Γυάλινο Κάγκελο
Glass Railing

Προφίλ και Εξαρτήματα
Profiles and Accessories

Alternative

EX-3955184016

EX-3955020616

EX-3955008016

EX-3955009216
2.0 mm

EX-3955000116
2 mm

EX-3958759216

EX-2206300001

EX-3955020216

EX-3955281016
1,8 mm

EX-3955605016
1,8 mm

Βαρέως τύπου γυάλινου κάγκελου με τετράγωνες κολόνες (lama)

Heavy-duty glass railing with square (lama) mullions

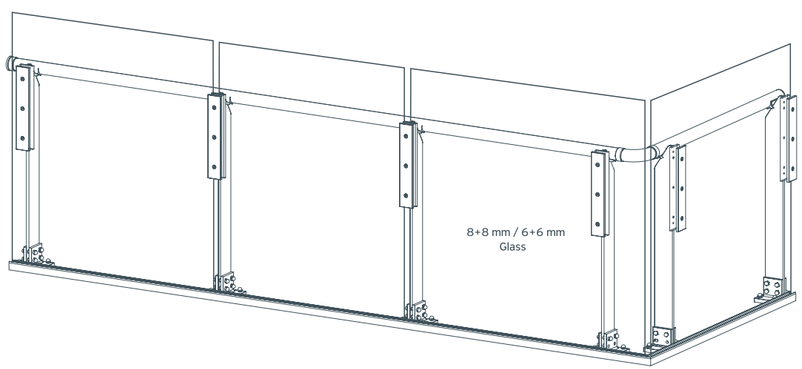

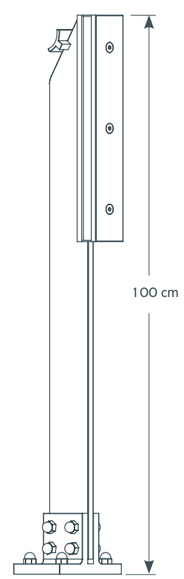

**** ειδικό κιτ διαθέσιμο κατόπιν παραγγελίας***
**** special kit available under request***

Σύνδεσμοι κολόνας με κουπαστή

Post & handrail connectors

EX-3955001016
Σύνδεσμος κουπαστής Ø50 με κολόνα Ø40 ρυθμιζόμενος
Adjustable connector for column 40 mm to 50 mm

EX-3955039116
Σύνδεσμος κουπαστής Ø50 με κολόνα Ø40 σταθερός
Fixed connector for column 40 mm to 50 mm

EX-3955039316
Σύνδεσμος κουπαστής Ø50 με κολόνα Ø40
Fixed connector for column 40 mm to 50 mm

EX-3956500116
Ρυθμιζόμενος σύνδεσμος κολόνας 40x40 mm με κουπαστή Ø50
Adjustable Connector for 40x40 to 50 mm handrail

EX-3955017416
Ρυθμιζόμενος σύνδεσμος κουπαστής Ø50 σε Ø40
External connector handrail 50 mm to 40 mm

EX-3955017316
Σύνδεσμος τζαμιού 16 mm με κουπαστή Ø50
16 mm glass and 50 mm handrail connector

EX-3955039016
Σύνδεσμος κουπαστής Ø50 με κολόνα Ø40 κρυφός
Fixed connector for column 40 mm to 50 mm

EX-3955038116
Σύνδεσμος κουπαστής Ø50 με κουπαστή Ø50 σταθερός
Connector for tube 50 mm to handrail 50 mm

EX-3955137016
Σύνδεσμος κολόνας 25x50 mm με ορθογώνια κουπαστή
Stable connector for 25x50 mm to rectangular

EX-3955125016
Ρυθμιζόμενος σύνδεσμος 40x40 mm με ορθογώνια κουπαστή
Adjustable connector for 40x40 mm to rectangular handrail

EX-3955126016
Σύνδεσμος 40x40 mm με ορθογώνια κουπαστή
Stable connector for 40x40 to rectangular handrail

EX-3955128016
Ρυθμιζόμενος σύνδεσμος Ø40 με ορθογώνια κουπαστή
Adjustable connector for 40 mm to rectangular handrail

EX-3955135016
Εξωτερικός σύνδεσμος "L" με ορθογώνια κουπαστή
Adjustable "L" connector for rectangular handrail

* Για τους περισσότερους κωδικούς εξαρτημάτων & προφίλ διατηρείται απόθεμα για άμεση παράδοση, ενώ οι υπόλοιποι εξυπηρετούνται κατόπιν παραγγελίας.

* For most profiles & accessories, sufficient stock is maintained for immediate delivery, while the rest are serviced upon request.

Ροζέτες & αγκυρώσεις τοίχου / δάπεδου

Wall / ground anchors & flanges

EX-3955036416
Ροζέτα αγκύρωσης κολόνας Ø40, μεγάλη βάση
Large flange anchorage for column 40 mm

EX-3955036516
Ροζέτα με πείρο αλουμινίου για κολόνα Ø40
Anchorage with aluminium core for column 40 mm

EX-3955036616
Ροζέτα με πείρο αλουμινίου για κολόνα Ø40
Anchorage with aluminium core for column 40 mm

EX-3955002016
Ροζέτα αγκύρωσης κολόνας Ø40
Floor flange for column 40 mm

EX-3955002316
Ροζέτα κολόνας Ø40 χωρίς κανάλια
Floor flange for no-channel column 40 mm

EX-3955002416
Ροζέτα αγκύρωσης κολόνας Ø40 με κανάλι
Floor flange for single-channel column 40 mm

EX-3955059216
Σύνδεσμος κουπαστής σε στηθαίο, 13cm
Handrail connector to parapet, 13 cm

EX-3955008016
Σύνδεσμος κουπαστής Ø50 με τοίχο
Wall connection for 50 mm handrail

EX-3955008116
Ρυθμιζόμενη ροζέτα τοίχου κουπαστής Ø50
Adjustable wall connection of 50mm tube

EX-3955036016
Ρυθμιζόμενη ροζέτα κουπαστής Ø50 σε τοίχο
Adjustable wall connection for 50 mm handrail

EX-3955036216
Ροζέτα κολόνας Ø40 σε δάπεδο, 55 mm
Ground flange of 40 mm column, 55 mm

EX-3955037016
Ροζέτα κουπαστής Ø50 σε τοίχο
Wall connection of 50 mm handrail

EX-3955037216
Ροζέτα κουπαστής Ø50 σε τοίχο, 55 mm
Wall connection of 50 mm tube 55 mm height

EX-3955040016
Ροζέτα μπάρας Ø16 σε τοίχο
Wall connection of 16 mm safety bar

EX-3955002516
Ροζέτα κολόνας Ø40 υπό κλίση
Cuttable column flange 40 mm

EX-3955036116
Κάλυμμα ροζέτας Ø40 (39550360, 39550362)
Cover for flange (39550360, 39550362)

EX-3955037116
Κάλυμμα ροζέτας Ø50 (39550370/ 39550372)
Cover for flange (39550370/ 39550372)

EX-3955136016
Ροζέτα κολόνας 25x50 mm
Flange for column 25x50mm

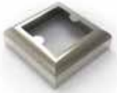

EX-3955107016
Ροζέτα κολόνας 40x40 mm
Flange for column 40x40mm

EX-3956500216
Ροζέτα κολόνας 40x40 mm, χωρίς κανάλι
Flange for column 40x40 mm

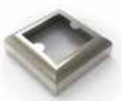

EX-3955107016
Ροζέτα κολόνας 40x40mm
Flange for column 40x40mm

EX-3955093016
Σύνδεσμος κουπαστή 25x60 mm σε τοίχο
Wall connector for 25x60 mm handrail

EX-3955094016
Σύνδεσμος κουπαστή 30x80 mm σε τοίχο
Wall connector for 30x80mm handrail

Γωνίες

Corners

EX-3955020216
Ρυθμιζόμενη γωνία κουπαστής Ø50
Adjustable ball corner for 50 mm handrail

EX-3955020616
Γωνία 90º κουπαστής Ø50
Corner 90º for 50 mm handrail

EX-3955020716
Γωνία 45º κουπαστής Ø50
Corner 45º for 50 mm handrail

EX-3955162016
Ρυθμιζόμενη διακοσμητική γωνία Ø50
Adjustable decorative corner for 50 mm handrail

EX-3955021416
Γωνία Ø50 με μηχανισμό σύσφιξης
Adjustable corner for 50 mm handrail with clamping

EX-3955020516
Ρυθμιζόμενη γωνία κουπαστής με κολόνα
3-point corner for 50 mm tube with 40 mm column

EX-3953040016
Ρυθμιζόμενη γωνία κουπαστής Ø40
Adjustable corner for 40 mm handrail

EX-3955022116
Γωνία 90º μπάρας Ø16
Corner 90º for safety bar 16 mm

EX-3955022016
Γωνία 45º μπάρας Ø16
Corner 45º for safety bar 16 mm

EX-3955022216
Ρυθμιζόμενη γωνία μπάρας Ø16
Adjustable corner for safety bar 16 mm

EX-3955266016
Γωνία μπάρας 14x14 mm
Corner for 14x14 mm bar

EX-3955129016
Ρυθμιζόμενη γωνία για κουπαστή 25x60 mm
Adjustable corner for 25x60 mm handrail

EX-3955099016
Ρυθμιζόμενη γωνία για 25x60 mm, πάνω/κάτω
Adjustable corner for 25x60 mm handrail, up&down

EX-3955100016
ΓΠλήρως ρυθμιζόμενη γωνία για κουπαστή 25x60 mm
Fully adjustable corner for 25x60 mm handrail

EX-3955138016
Γωνία για κουπαστή 25x80 mm
Corner for 25x80 mm handrail

EX-3955165016
Γωνία για κουπαστή 25x60 mm
Corner for 25x60 mm handrail

Τάπες

Endcaps

EX-3955009216
Χωνευτή τάπα Ø50 κουπαστής 2 mm
Internal cap for handrail 50 mm-2 mm

EX-3955281016
Χωνευτή τάπα Ø50 κουπαστής 1.8 mm
Internal cap for handrail 50 mm-1.8 mm

EX-3955009116
Εξωτερική τάπα κουπαστής Ø50
External cap for 50 mm handrail

EX-3955012116
Τάπα Ø16 μπάρας 2.25 mm
Cap for 16 mm safety bar 2.25 mm

EX-3955197016
Τάπα Ø16 μπάρας 1.35 mm
Cap for 16 mm safety bar 1.35 mm

EX-3955012216
Εξωτερική τάπα μπάρας Ø16
External cap for safety bar 16 mm

EX-3955013016
Τάπα κολόνας Ø40
Internal cap for column 40 mm

EX-3955013216
Επίπεδη τάπα κουπαστής Ø40
Flat internal cap for 40 mm tube

EX-3955244016
Τάπα μπάρας 14x14 mm
Endcap for 14x14 Bar

EX-3955062016
Τάπα κάλυψης αρμών κολόνας με σύνδεσμο
Covering cap for column & connector

EX-3955134016
Τάπα για κολόνα 40x40 mm
Cap for 40x40 column

EX-3955145016
Σετ ταπών τραβέρσας τζαμιιού EX-39587592
Cap set for EX-39587592 transom profile

EX-3955104016
Τάπα για κουπαστή 25x60 mm
Cap for 25x60 mm handrail

EX-3955142016
Τάπα για κουπαστή 30x80 mm
Cap for 30x80 mm handrail

EX-3955144116
Σετ ταπών τραβέρσας τζαμιιού EX-39587589
Cap set for transom profile EX-39587589

Σύνδεσμοι προφίλ

Profile connectors

EX-3955007016
Σύνδεσμος κουπαστής Ø50 απλός
Short coupler for 50 mm handrail connection

EX-3955021316
Σύνδεσμος κουπαστών Ø50
Linear 50 mm handrails connector

EX-3955007116
Σύνδεσμος κουπαστής Ø50 μακρύς
Long coupler for 50 mm handrail connection

EX-3955021216
Σύνδεσμος Ø50 με μηχανισμό σύσφιξης
50 mm handrails connector, clamping mechanism

EX-3955007416
Σύνδεσμος κουπαστής Ø40
Coupler for 40 mm handrail

EX-3955011016
Σύνδεσμος Ø16 μπάρας με κολόνα, με οδηγό
Safety bar holder on column, with tooth

EX-3955011116
Σύνδεσμος Ø16 μπάρας με κολόνα, καμπύλο
Safety bar holder on column, curved

EX-3955011416
Ρυθμιζόμενος σύνδεσμος Ø16 μπάρας με κολόνα
Adjustable holder for 16mm bar on column

EX-3955120016
Ρυθμ. σύνδεσμος μπάρας Ø16 με τετράγωνη κολόνα
Adjustable 16 mm bar holder for square column

EX-3955022316
Σύνδεσμός μπάρας Ø16
16 mm safety bar connection

EX-3955059016
Σύνδεσμος κουπαστής Ø50 σε τοίχο
Wall connection for handrail 50 mm

EX-3955059116
Σύνδεσμος κουπαστής Ø40 σε τοίχο
Wall connection for handrail 40 mm

EX-3955111016
Σύνδεσμος κουπαστών 25x60 mm
Coupler for 25x60mm handrail

EX-3955158016
Σύνδεσμος κουπαστών 30x80 mm
Coupler for 30x80 mm handrail

EX-3955275016
Σύνδεσμος μπάρας 14x14 mm
Holder for 14x14 mm bar

EX-3955277016
Στρόγγυλος σύνδεσμος μπάρας 14x14 mm
Round holder for 14x14 mm bar

EX-3955278016
Στρόγγυλος σύνδεσμος μπάρας 14x14 mm με δόντι
Threaded round holder for 14x14 mm bar

EX-3955276016
Ρυθμιζόμενος σύνδεσμος μπάρας 14x14mm
Adjustable holder for 14x14 mm bar

EX-3955247016
Σύνδεσμος μπάρας 14x14 mm
Square holder for 14x14mm bar

EX-3955164016
Τριπλό στήριγμα μπάρας Ø16
Triple holder for bars 16 mm

Σύνδεσμοι υαλοπινάκων

Glass panel connectors

EX-3955025216
Ρυθμιζόμενος σύνδεσμος τζαμιού
Adjustable glass support

EX-3958025216
Ρυθμιζόμενος σύνδεσμος τζαμιού για τετράγωνη κολόνα
Adjustable glass connector for square

EX-3955015016
Σύνδεσμος τζαμιού διπλός, 11 mm διάκενο
Double glass connector, 11 mm gap

EX-3955016016
Σύνδεσμος τζαμιού μονός, 11 mm διάκενο
Initial glass connector, 11 mm gap

EX-3955025316
Ειδικός διπλός σύνδεσμος τζαμιού
Special double glass connector

EX-3955025016
Σύνδεσμος τζαμιού μονός, 11 mm διάκενο
Single glass support, 11 mm gap

EX-3955010200
Σφήνα γυάλινων συνδέσμων
Glass connectors stopper

EX-3955085016
Διπλός σύνδεσμος Spider για τετράγωνη κολόνα
Double Spider glass holder for square column

EX-3955087016
Μονός σύνδεσμος Spider για τετράγωνη κολόνα
Single Spider glass holder for square column

EX-3955084016
Διπλός σύνδεσμος τζαμιού Spider κολόνα Ø40
Double Spider glass holder for 40 mm column

EX-3955086016
Μονός σύνδεσμος τζαμιού Spider κολόνα Ø40
Single Spider glass holder for 40 mm column

Σύνδεσμοι προφίλ

Profile connectors

EX-3955035416
Σύνδεσμος κουπαστής Ø30 με κολόνα Ø40
Connector for 30 mm to 40 mm column

EX-3955035016
Σύνδεσμος κουπαστής Ø30 με κολόνα Ø40
Connector for 30 mm to 40 mm column

EX-3955058116
Σύνδεσμος μπάρας Ø16 σε κουπαστή Ø30
Connector for 16 mm bar to 30 mm

EX-3955035316
Ρυθμιζόμενος σύνδεσμος προφίλ τζαμιού Ø26 σε Ø40
Adjustable connector of 26 mm glass profile to 40 mm

EX-3955097016
Ρυθμιζόμενος σύνδεσμος Ø26 τραβέρσας τζαμιού σε τετράγωνη
Adjustable connector for 26 mm glass transom to square

EX-3955035916
Ρυθμιζόμενος σύνδεσμος Ø30 με κολόνα Ø40
Adjustable connector for 30 mm to 40 mm column

EX-3955035516
Σύνδεσμος Ø30 κουπαστής σε τετράγωνη
Connector for 30 mm handrail to square

EX-3955095016
Σύνδεσμος Ø26 τραβέρσας τζαμιού σε τετράγωνη
Connector for 26mm glass transom to square

EX-3955133016
Σύνδεσμος τετράγωνης τραβέρσας τζαμιού EX-39587609 σε τετράγωνη
Connector for glass transom EX-39587609 to square

Εσωτερικές σφήνες

Internal connectors

EX-3955021100
Εσωτερική σφήνα κουπαστής Ø50
Internal connector of 50 mm handrail

Πλευρικοί σύνδεσμοι

Side mounting connectors

EX-3955019016
Στήριξη κουπαστής Ø50 σε τοίχο
Wall connection for 50 mm handrail

EX-3955157016
Στήριξη κουπαστής Ø50 σε τοίχο
Wall connection for 50 mm handrail, L type

EX-3955032116
Ρυθμιζόμενη στήριξη κουπαστής Ø50 σε τοίχο
Adjustable wall connection for 50 mm handrail

EX-3955161016
Ρυθμιζόμενη στήριξη κουπαστής Ø50 σε τοίχο
Adjustable wall connection for 50 mm handrail

EX-3955163016
Ρυθμιζόμενη στήριξη κουπαστής Ø40 σε τοίχο
Adjuastable wall connection for 40 mm handrail

EX-3955031416
Πλευρική αγκύρωση κολόνας 40x40 mm, 15 cm
Side anchor for 40x40 mm column, 15cm

EX-3955031216
Πλευρική αγκύρωση Ø40 κολόνας, 15cm
Side anchorage for 40 mm column, 15cm

Διακοσμητικές τάπες

Decorative caps

EX-3955051616
Διακοσμητική τάπα μπάρας Ø16
Decorative cap for bar 16 mm

Πείροι αγκύρωσης

Steel anchors

EX-3955003000
Πείρος αγκύρωσης κολόνας 21cm
Anchor pin 21cm for column

EX-3955003100
Πείρος αγκύρωσης κολόνας 40cm
Anchor pin 40cmm for column

Πλευρική αγκύρωση κολόνας

Mullion side mounting

EX-3955029000
Πείρος για πλευρική αγκύρωση κολόνας
Side wall anchorage for column 40 mm

EX-3955018016
Ροζέτα πείρου για πλευρική αγκύρωση
Decorative flange for side anchorage

EX-3955030016
Κάλυμμα πείρου για πλευρική αγκύρωση
Cover profile for column side anchorage

Μεντεσέδες και σύρτες

Hinges & locks

EX-3955060016
Σύρτης αυλόπορτας
Latch for gate

EX-3955061016
Μεντεσές αυλόπορτας
Hinge for gate

Προφίλ κουπαστής

Handrail profiles

EX-3955000116
Κουπαστή Ø50 πάχος 2 mm - 820 gr
Handrail 50 mm width 2 mm - 820 gr

EX-3955605016
Κουπαστή Ø50 πάχος 1.8 mm - 780 gr
Handrail 50 mm width 1.8 mm - 780 gr

EX-3955000216
Κουπαστή Ø40 - 680 gr
Handrail 40 mm - 680 gr

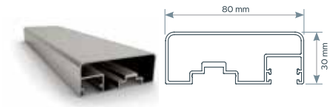

EX-3958759016
Κουπαστή 30x80 mm για γυαλί - 1.170 gr
Handrail 30x80 mm for glass - 1.170gr

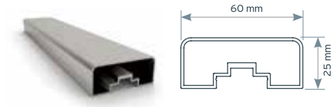

EX-3958761016
Κουπαστή 60x25 mm - 820 gr
Rectangular handrail 60x25 mm - 820gr

Προφίλ τραβέρσας

Transom profiles

EX-3953000116
Κουπαστή Ø30 - 500 gr
Handrail 30 mm - 500 gr

EX-3955761916
Τραβέρσα Ø26 υαλοπίνακα - 430 gr
Glass transom 26 mm - 430 gr

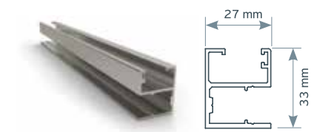

EX-3958758916
Τραβέρσα για στήριξη υαλοπίνακα 27x32 mm - 560 gr
Transom profile for glass support 27x32 mm - 560 gr

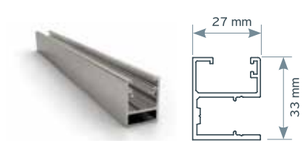

EX-3958759216
Τραβέρσα για στήριξη υαλοπίνακα 23x30 mm - 575 gr
Transom profile for glass support 23x30 mm - 575 gr

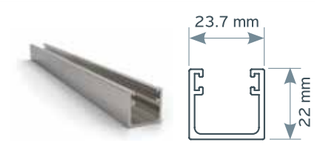

EX-3958760916
Τραβέρσα για στήριξη υαλοπίνακα 22x24 mm - 370 gr
Transom profile for glass support 22x24mm - 370gr

Προφίλ κολόνας

Mullion profiles

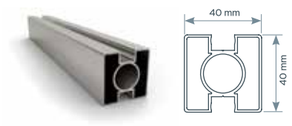

EX-3958568216

Κολόνα 40x40 mm - 960 gr

Column 40x40 mm - 960 gr

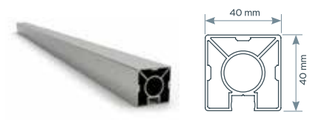

EX-3958833716

Κολόνα 40x40 mm με αυλάκι - 1145 gr

Column 40x40 mm with channel - 1145 gr

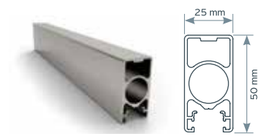

EX-3958587016

Κολόνα 25x50 mm - 985 gr

Rectangular mullion 25x50 mm - 985 gr

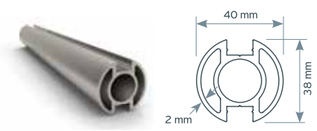

EX-3955005116

Κολόνα Ø40 πάχος 2.0 mm - 1.225 gr

Column 40 mm thickness 2.0 mm - 1.225 gr

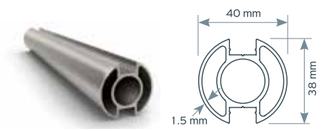

EX-3955456616

Κολόνα Ø40 Ελαφριά 1.5mm - 971gr

Column 40 mm Light 1.5mm - 971gr

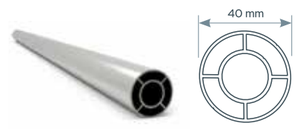

EX-3955005216

Κολόνα Ø40 χωρίς αυλάκια - 1.185 gr

Column 40 mm without channel - 1.185 gr

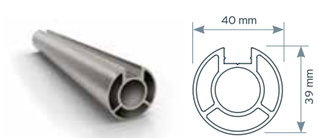

EX-3955005316

Κολόνα Ø40 με αυλάκι - 1.030 gr

Column 40 mm with channel - 1.030 gr

EX-3955004016

Πλαϊνό καπάκι κολόνας Ø40 - 70 gr

Cover for 40 mm column - 70 gr

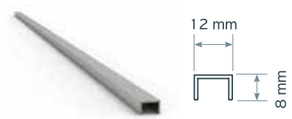

EX-3958568316

Καπάκι για 40x40 mm κολόνα - 80 gr

Cover profile for 40x40 mm column - 80 gr

EX-3958758816

Καπάκι για προφίλ 39585870 & 39587589 - 105 gr

Cover profile for profiles 39585870 & 39587589 - 105 gr

Προφίλ προστατευτικής μπάρας

Safety bar profiles

EX-3951515016

Προστατευτική μπάρα Ø16 πάχος 2.25 mm - 280 gr

Safety bar 16 mm thickness 2.25 mm - 280 gr

EX-3955532616

Προστατευτική μπάρα Ø16 πάχος 1.35 mm - 175 gr

Safety bar 16 mm thickness 1.35 mm - 175 gr

EX-3958141416

Προστατευτική μπάρα 14x14 mm - 275 gr

Safety bar 14x14 mm - 275 gr

Λάστιχα & κόλλες

Gaskets & Adhesives

EX-2206300001

Ελαστικό φτερού 3,5 mm

Seal gasket 3,5 mm

EX-2000800301

Ελαστικό σφήνα 3 mm

Glazing gasket 3 mm

EX-7705586604

Κόλλα αγκύρωσης 300 ml

Chemic Anchor 300ml

Alumil Railings
M8100

Σύνδεσμοι τζαμιού σε τοίχο

Wall – Glass Connectors

EX-3955017216

Σύνδεσμος τζαμιού 16 mm με τοίχο, 30 mm

Wall and 16mm glass connector - 30mm

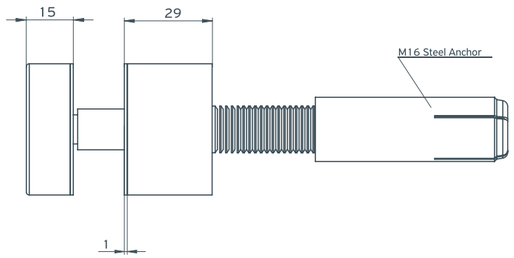

EX-3955017616

Ρυθμιζόμενος σύνδεσμος τζαμιού 16 mm με τοίχο, 30-45 mm

Adjustable wall and 16 mm glass connector, 30-45 mm

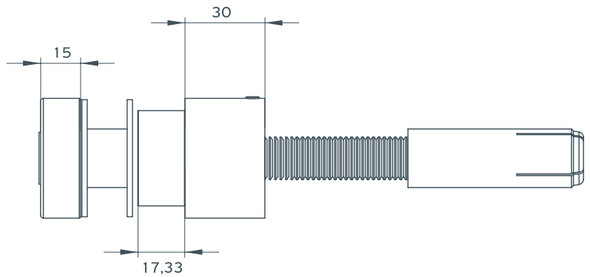

Alumil Railings
M8100

Επιδαπέδιοι σύνδεσμοι τζαμιών
Ground glass connectors

EX-3953001616

Επιδαπέδιος σύνδεσμος τύπου 1 για τζάμι 16 mm
Ground connector 16 mm glass, type 1

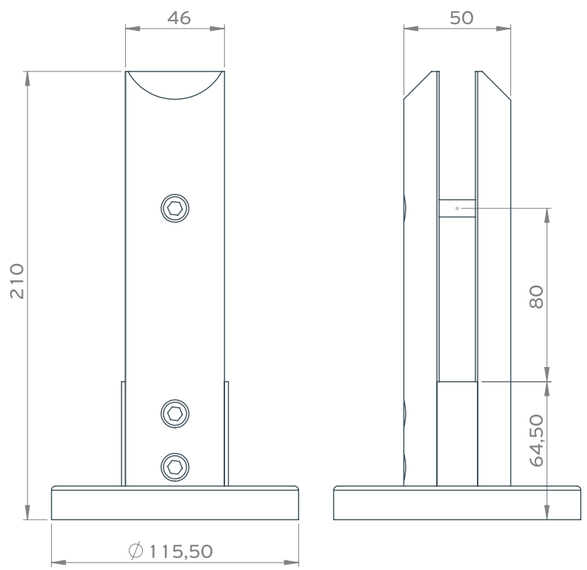

EX-3953101616

Επιδαπέδιος σύνδεσμος τύπου 2 για τζάμι 16 mm
Ground connector 16 mm glass, type 2

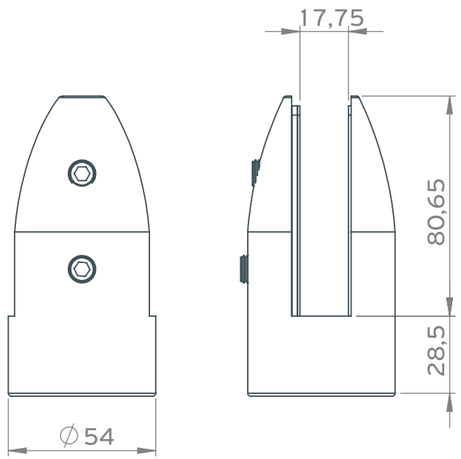

Επιδαπέδιοι σύνδεσμοι τζαμιών
Ground glass connectors

EX-3953201616

Επιδαπέδιος σύνδεσμος τύπου 3 για τζάμι 16 mm

Ground connector 16 mm glass, type 3

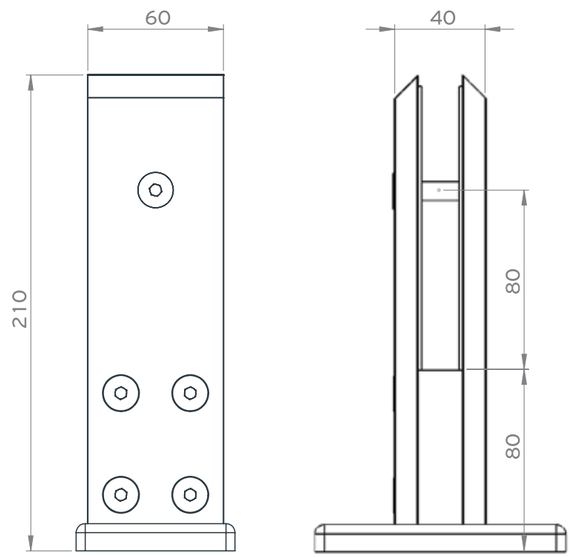

EX-3953301616

Επιδαπέδιος σύνδεσμος τύπου 4 για τζάμι 16 mm

Ground connector 16 mm glass, type 4

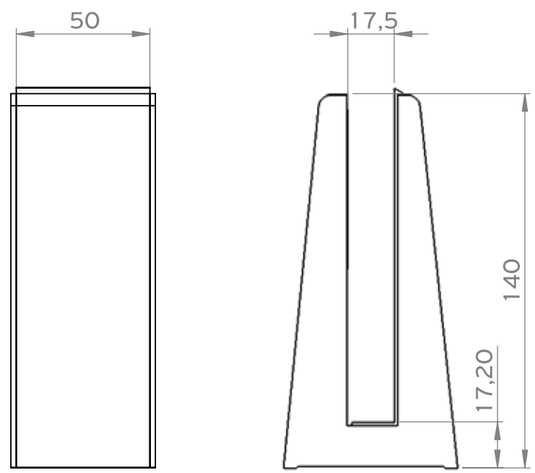

Έτοιμα δείγματα

Ready samples

EX-3959001000

S10 - ορθογώνια προφίλ με συνεχόμενο τζάμι

S10 - rectangular profiles with continuous glass

EX-3959001100

S11 - ορθογώνια προφίλ με συνεχόμενο τζάμι

S11 - rectangular profiles with continuous glass

EX-3959000300

R10 - στρόγγυλα προφίλ με τζάμι

R10 - round profiles with glass

EX-3959000100

R20 - στρόγγυλα προφίλ, οριζόντιες μπάρες

R20 - round profiles horizontal bars

EX-3959000900

S14 - τετράγωνα προφίλ με τζάμι και συνδέσμους

S14 - square profiles with glass connectors

EX-3959000800

S20 - τετράγωνα προφίλ, οριζόντιες μπάρες

S20 - square profiles horizontal bars

EX-3959000200

R25 - στρόγγυλα προφίλ, κάθετες βέργες ένθετα

R25 - round profiles vertical bars inlaid

EX-3959000400

R26 - στρόγγυλα προφίλ, κάθετες βέργες εξωτερικά

R26 - round profiles vertical bars externally

EX-3959000500

B20 - τετράγωνη κολόνα οριζόντιες στρόγγυλες μπάρες, ένθετα

B20 - square mullion horizontal round bars inlaid

EX-3959000600

B25 - τετράγωνη κολόνα, οριζόντιες στρόγγυλες μπάρες, εξωτερικά

B25 - square mullion horizontal round bars externally

Δημιουργήστε εντυπωσιακούς υπαίθριους χώρους, χάρη στην ολιστική προσέγγιση της ALUMIL

Create an extraordinary outdoor living, thanks to the holistic approach of ALUMIL

OUTDOOR SOLUTIONS

Μέσω των "Outdoor" συστημάτων, η ALUMIL σας προσφέρει τα κατάλληλα αρχιτεκτονικά εργαλεία για τον σχεδιασμό ιδανικών εξωτερικών χώρων, που ξεπερνούν τις συμβατικές αρχιτεκτονικές λύσεις. Τα προϊόντα μας, εκτός από κορυφαία ποιότητα, μπορούν να συνδυαστούν μεταξύ τους προσφέροντας μια ολοκληρωμένη αναβάθμιση του περιβάλλοντα χώρου.

Μεμονωμένα ή συνδυαστικά, τα συστήματα εξωτερικών χώρων των σειρών Outdoor, προσφέρουν έξυπνες και αξιόπιστες λύσεις για την αναβάθμιση κήπων και αυλών σε κατοικίες, καθώς και μεγάλων ανοιχτών χώρων σε ξενοδοχεία, εστιατόρια και πολλούς ακόμη υπαίθριους χώρους.

OUTDOOR SOLUTIONS

Through the "Outdoor" concept, ALUMIL offers unique architectural tools to design ideal external environments. This concept rises above and goes beyond a short and conventional list of architectural solutions. Our products do not only feature top-of-the-line quality, but they can be also combined and complement each other upgrading your living space holistically.

Either separately or in combination, our outdoor systems offer creative and reliable solutions to upgrade gardens, the front and the backyard of luxury residences, as well as dining and lounge spaces in hotels, restaurants, terraces and many more outdoor spaces.

GR/EN JUNE 2020

ALUMIL
HEAD OFFICES
& SHOWROOM - THESSALONIKI
Gogousi 8, Efkarpia
Thessaloniki - GR 56429
Tel.: +30 2313 011000
Fax: +30 2310 692473
E-mail: info@alumil.com

ALUMIL
HEADQUARTERS
Kilkis Industrial Area
Kilkis - GR 61100
Tel.: +30 23410 79300
Fax: +30 23410 71988
Email: info@alumil.com

www.alumil.com